/ . „ ´

ݣ ₥ ⌐

Ґ Є

Ґ ˝ ﻟﺞ Є

D			
ݣ	≠ E	E	E
	≠ E	E	E
	≠ E	E	E

ầ ’ : ‘

ɯ ̀E 43-C-202

ˆ 2025012˜ ʟ ê 01EN25015D-0010-EQ-P10-003

ɷ Ì Â ̀E 43-C-

202 43-E-233 ̇ ɷ Â

ʜ ầ ‘

2‘ ʟ ʊ̌ Â

ầ

1 ầ ʟ ‘

			(˜	KW	
1	43-E-233	̇ ɷ	1	20000	

2 ầ ´

2.1 ầ´ ‘ 90 ṗ

2.2 ầ´ ‘ ´ Â

2.3 ầ´ ‘ 84 PX ɬ

3 ầ ‰ ầ

3.1 ầ ˘ ‰ ầ ẗ ˇ ʌ ‰ Â

3.2 ầ ẗ ˚ ˚ ˜ ‰ ˇ ˘ ʟ ˉ ˍ ʟ Â

3.3 ầ ´ ɷ ‰ ˇ ˛ ɢ

‰ ‰

- SG 21-2016 ɹ ɦ ɷ ŋ
- GB/T 150.1 150.4 ɹ ɦ ɷ
- GB/T 151 ´ ɷ
- GB/T 700
- GB/T 713 ˇ ɹ ɦ ɷ
- GB/T 1804 ̀E ̀E ˇ ̀E
- GB/T 1591
- GB/T 2054 ʊ̌

4 ȁ

ᴸ ᢛ ȁ ȁ ȁ ˆ ˜ ȁ ȁ ȁ

ȁ ȁ ˊ ˩ ˘ ɢ ῤ ʿ

a) ᢛ ȁ ȁ ȁ ȁ ʼ

b) ʿ ˆ ᢛ ῤ ˜ ʼ

c) ȁ ΰ ʼ

d) ᢔ Â

4.1 ȁ ʿ

˧ ê 01EN25015D-0010-EQ-P10-003 ᢛ Ȉ ˜

˘ ᢛ ɩ ʎ ȁ ȁ ȁ

ɳ Â й ˇ PDF ΐ

ȁ й ą Â ê 01EN25015D-0010-EQ-P10-003 ᢛ Ȉ ΰ 8.3 ῤ ˘ ˘ ʎ

ɢ 1.5mm˘ Â

4.2 ȁ ʿ щ ᴸ ɳ ˇ ˜

˘ ɢ ˜ ȁ ȁ ˩ ȁ

Â

4.3 ȁ ȁ ȁ Â

4.4 ȁ ‰ ˇ ˧ ˇ Â

4.5 ȁ ΰ ΰ Â

4.6 ȁ ΰ Â

4.7 ȁ ῤ ˆ ȁ ˇ ˩ ɢ 0.05MPa˜ Â

4.8 ȁ ˊ Â

4.9 ȁ ΐ ΰ Â

4.10 ȁ Â

4.11 ȁ ᴸ Â

4.12 ȁ ˇ ˜ ȉ Â

6. ȉ ʿ

6.1 ȁ ᢔ

1	˭ ȁ ΰ	4 /		ᴸ ɳ ᢖ

	Ḥ			
2	Ḥ	4 /		
3	à à ~	20%		

PQR		
	15	+1
	15	+1
	15	+1
	1.5	+1
	10	+1
		8 +1

4.1

4.1.1

4.1.2 D

4.2

4.2.1

4.2.2

4.2.3 : ( ) 3 ≥ 1200mm

4.3

4.3.1.

4.3.2. ‰

4.3.3. ۱ ŏ ĭ ( ) ’

4.3.4. ( ) ˜ à ’

4.3.5. ֍ ŏ ì ۱ ŏ ’

4.3.6. ʟ ¬ Â

4.3.7. ʟ Â

4.4 à

4.4.1. ´ ֍ ۱ ˇ ˘ ⋮ ʟ

ì ʟ à à à à à ˇ ŋ ŋ ’

4.4.2. ʟ ʟ à à ą و à ¬ à ˜

’

4.4.3. ɢ ˘ ˇ ˘ ʟ

ẽ à ⋮ ˘

ɯ Â ʟ ’ ’

4.4.4. ˘ ʟ

Â

4.5 à

4.5.1. ʟ ˘ ʟ

4.5.2. ʟ ˘ ʟ ŋ

Â

4.5.3. ʟ ˜ ɢ ˇ ˘ ˇ ṕ ŏ ʟ

Â

4.6 à ì Â ¬ ‘

4.6.1. ¬ ˜ ف ‘E ’

4.6.2. ì ¬ ¬ ’

4.6.3. ì ¬ à ˜ ’

4.6.4. ì ¬ ’

4.6.5. ʟ à ˇ ì خ ¬ ’

4.6.6. ˜ ¬ ˘ ˜ ¬ ˜

ì ˜ ’

4.6.7. ¬ ’

4.6.8. ’

4.6.9. ’

4.6.10. ’

4.6.11. ’

4.6.12. ’

4.6.13. ’

4.6.14. =

4.6.15. ’

4.6.16. “ ” ^ www.creditchina.gov.cn˜ ’

4.6.17.

^ ‰˜ ’

4.6.18. Â

л à л

نجى		
	̀E ʎ ̀E ̀E ̀E ̀E ̀E ĭ ̀E ̀E	ˆ ʎ ˜
مخي	̀E ˆ ˛ ˜ ̀E ̀E Ꞥ ̀E ̀E ̀E	L L ʎ ʎ й ȁ كح ʎ й ˆ ʎ ˜ سجد ¢ £ ʎ ȁ ʎ й
	̀E ‰ ʎ ̀E ̀E ˆ ʎ ˜ ˛ ̀E ̀E ̀E Ꞥ ‰ ̀E ̀E ̀E ̀E Ḥ ̀E	L L ʎ ȁ ʎ й ˆ ʎ ˜ سجد Æ ŧ Ȯ Ǻ . م

Ḥ

Ḥ ̀E

ʎ ȁ ʎ й ˆ ʎ ˜ ˜ كح

ŏ ˆ ĭ ŧ سجد

ʎ ȁ ʎ й

CHINA KUNLUN CONTRACTING & ENGINEERING CORP	PROJECT	2025	
	UNIT	2025	

F.APPR.		DISCIP			DOC.NO.	01EN25015D-0010-EQ-P10-003
APPR.	魏伟	PHASE				
CHKD.	袁国平	REV.	1			1 / 20
DESIGN	张东旭	DATE	2025.12.10			SHEET 1 OF 20

2025

/

2025012-43-EQ-ITB-0003

CHECKED	DISCIP.	工艺					
	SIGN						
	DATE	2025.12.10					

- $! W

k I

0;N©- ² å

Aî 7$5 …

F¥ Ú,´ 7 ö Ã?ô93

k ƒ?±"r

ËCW93 $ ú Œ93 $

° _?±"r

€ É?±"r

ðP¼ ¼B P¼

#²%6 Ã 5>õ ¼F EÃ

° _ · & Ô?±"r

° _ = Ñ > ^ > = Ñ

P¼ f

õ > Añ

Lt &

Lt & Ö • Ã%´$5 ¼ » FN©$5 …

Lt & Ö ËCW93 $ Ã Œ93 $$5 …

Lt & AÒCW > Ô · &$5 …

Lt & ËCW & Ô · &$5 …

k l

\B ' · &F2+X ¾/¿ */¿#§ K.#"é F 9L€ œ (° i ° ÚAîAÑN©-]:è"- Ð' ˜ Ä (Å,´G÷C] Ä

\B ' ° _ · & p *,´ _ 0 ~L€ Ö,´ ° _?± "r È ¦ Z) 0 7 ° _4ö8² Œ *?ô Ê È • Z u 6 EF 9 £ 7 ö ¼?ô93,´ ‘ · Ä ËCW v Añ Ë1V 8B ' · &?±"r ¼)à>|] -FJ+X 7 ö,´ HCX × ñ Ä

B ' ° _ · & jAÒCW 8 <,´Lt & È > 8 <!“ · § 9 <1y x Ë Ä

J k ÃG÷C] é ÃAîAÑ é,´.žAÔ =7- }L” ËCW v,´CS + Ä

; G =Aý Ê yF2+X ¾ \ · & Ö

J k ÖN©- ÅCt ê F pG÷C](™Ct 04ø(™ s p 9 é Ä

G÷C] é Ö J k F J k ˆG÷C](™Ct,´ … } Ä

AîAÑ é Ö J k ˆ ¯ õ 0;N©- AîAÑ F) pG÷C](™Ct ° _COCS,´ … } Ä

ËCW v Ö j J kAîAÑ Ã fFP Ã Ë(™Ct,´ 1 J Ä

CX O Ö 9G÷C] 8 <4Ö Ê È ËCW v) p Ë(™Ct CXGÿL NÈ6< *)à uLÌ & Ë $ ’ Ã }Ci 5$ ú «,´ &L$!å Ä

0;N©- ² å

)à j ‘ &

¶ ¤ 8 £ w 0 ~"D$Y,´ 0 ~ l	
* \Nþ »	1 P
`M7AîLb&ø Ö	Ö
AîAÑ * \ `M7 ÐFO Ö	J
AîAÑ `M7 64ô	1\ 94ô
`M’2Ç3 Ö2« [	$

¦ =7- i ž · &,´ H xNª ¿.ž Ê,´. -. È Ë CW v Ä –M’ ’ ? Ô5 G÷C] é È+X ¾%´ $5 ¼ ã Ê Ä ¦ ³ Z G *,´ > pC](™Ct-(£,´ 7 ö Ã?ô93 È ËCW v 9 y Ñ k Ø Ë Ä p 9 7 ö Ã ?ô93 w Ä jG÷C] O &,´ 9 x(x \ Ä ² Ì p E +X,´ 7 ö {L$ = 08$ F \ · & p GF¥ Ú,´ 7 ö Ã ?ô93 > ËCW v p —>|,´ 7 ö = 08$ È I 9?±"rE³Q ,´ 7 ö —>| Ä

ËCW v?±"r

ËCW vAñ –?±"r

D ËCW v ú 6 5 v Ä § 9] ~ ê"A ¡ ¼ - F-(Ä -LuAÔAñ j ´N± ,´ 9 xCXGÿ1Ñ*6 ƒ 3+AÔAñAñ – Ã)ß ³1Ñ*6 ƒ3+AÔAñAñ – Ã • ç ¹ ˜6| J1Ñ*6 ƒ3+AÔAñAñ – ×

E ËCW vN« 1 9 9 x O µ,´ ' 4× F :4× [,´(©/ýAî 7AîAÑ Ã fFPAè Añ Ä

ËCW v J5 ¼4ÿP¼?±"r

D ËCW v Ä § 98Ÿ -,´ v J @¹ ¼ ËCW 9 x J5 ÈF 9 ¤4ÿ:U#k Ø] =8ŸAà … ×

E ËCW v Ä XF 9 ¤ § 9 9 ú : < € É Ã <2« »Aî 7,´AîAÑ Ã fFP J5 ×

ËCW v6|CS

D ËCW v Ä)' Ô ’ ˜ ú ¦G} ‡Aî í,´AîAÑ Ã € ÉG÷C] Ã fFP ¼ ðP¼ ú X 7 Ê j pF >|,´B P¼CO 9 ¼ ˜CS + Ä ËCW vF Ä)' Ô ’ ˜ ú ¦G} ‡ × ñ,´ W7- Ã k ƒ>õG}CXGÿ ÃF EÃ Ã)à j ¹>õB3B COCS Ä

E ËCW v 9CS + ¼ y Ñ k Ø ¦ ¼ ˜ ¶@ Aî 7 ¯+X,´)ß ³ Ã å ‘ & Ã Ï7- ¼ ¯+X / -?± "r úF EÃ)ß ³ Ä

F G} 8G÷C] é p?±"r,´ £K^8²&é?ñAñ Ã- FP1y Œ Ä

ËCt É

D ËCW v X Å 7 ° _ · &] õN« 9'— \ · &],´?±"r Ë-(£ ° _Ct É F .4è Ä

E Ct É F .4è õN«-O Î 9 x È§ ƒ?±"r?ñ \ · & ‘!n È 5 v =L€ ¾Añ > ËCW v 9 ËAî 7,´CtCX Ã7- Ë ¼4ÿP¼ È ú •>| ¯B*7- Ë >"d £,´Ct É Ä!” F È ËCW v ÄFB Ô 8 < •4ÖB$ > È µ é 5 j \N©- AîAÑ Ã ËCW Ã Ë ^ > = Ñ ¼ ° _ _ 1,´ ËCW v È ú k?± F C]G & Ã £K^ fFP 8ª F • ËCW v Ä

Å 7 ¯B*

CXGÿ ¯B*

D \ · & ? X 7 >B ' Ô ’ ˜G÷C],´ * \ Ï I ¼ 0 ~?±"r È¦ = ÿE« ËCW v j ¦ p Ë

,´Aî 7,´AîAÑ Ã fFP Ã>õG} Ã ð#{ ÃB P¼ Ã W7- ¼ ¹ ˜ pCO,´ ˜G CS + ×

E ËCW v Ä) ËAî 7,´CXGÿ Ã M• W Ã ¯+X / - Ã ° _ = Ñ Ã-(£CS +1y Š * ¯B* ×

F) ¾ W7- =% Cã :F M0"r È F CXGÿ5jL§ ¼ 5>õ >F EÃ] *)à • • È ËCW vN«C„ ¯+a !”FP @,´-$ Õ • a >Ci+X ÃG÷C] é j ÿ A • a p G÷ õ?± Ú í,´Ci+X1y È% CãG÷C] é Í# *,´3RC„Aù"r Ä?±"r ËCW v) :F õ å Š * Añ ×

G +a J k FG÷C] é1® ,´)Aî 7,´ AÞ F *AÞ È¦ =7- }L” ËCW vAÔ \ · &,´ p 9?± "r F •>| ¯B* &,´ + …CS + Ä

•/ë

D ËCW v Ä U lF¥ ÚG÷C] é,´?±"r ÈL”MŽ X ËCW v,´ Å 7 ° _ · &] " >.ž G *)G÷C] ?±"r,´ •/ë F ËF9 ,´ é x È V I ÄAÔ j ËCW v7- ¼ ˜% Cã \ · &,´?±"r Ä

E ËCW v ÄFJ. G÷C] é £ ¾ \ · &,´ •/ë ¼ å@ È•/ë ¼ å@ ,´B 4ö µ é ú ËCW éG÷ ,´ Ú í Ä G X •/ë>˜] ÄLt & Å Ä

ËCW93 $ ú Œ93 $

ËCW v Ë,´Aî 7 ú ¦G} & Ä 5 v =L€ ¾ \ · ú ¦F2+X,´ 0;?ô Ê ¼ F · &],´?ô Ê È ò?ñLt & Ä

° _? ±" r

AîAÑ Í ž

ËCW vCOCSAîAÑ & ÈAîAÑ Í ž 5 AîAÑ » Ë Ã ŸOCt ¢Š•% Cê ¦G}Ò¾ž†]$!•- @

AÇ- 8ÀvCOCSAîAÑ & ÈAîAÑ Î°«Á»pR`“ >„1 @

Aî` ä \ k@F- 8Â D5p·A á„>õGx Á Ë`•£Š §C] Ã Ñ Ã) ?ô ”= Ã Ò¢œ

': Õ

) ¾Aî 7,´':5M È õN«OÆ xG÷+X üM'':,´ ~': F? é ? È ƒ # Î í üM'': & È G÷+X 7- O Añ ~':F?,´ …M'': Õ5 ´ Ä

p 9 >Aî 7': ÕF Õ,´1Ñ ¯ Ã Õ1Ñ Ã ¦ Lt & ú ¦>• j & õN« >Aî 7G÷+X ~':F?,´': Õ 5 ´ Ä

Â ¯

ƒ ¯ €,´':5M 35ž Ä Añ 0 A,´':5M j * \ Ï I Ä # ƒ,´4å A Ã)ß A':5M m 7-F¯ 0 Õ1Ñ>• j ¯ ¼ _ × Û ¯,´':5M Ä

ƒ4å':5M ¼)ß':5M = Ì 35ž X 0 „ Ã>• j 8 Ã _ × ú Û ¯1y,´ }5ž : Ä

-(Fë # ƒ!å,´4å A':5M,´L$D 8# A jE³ Ê ¯ Ê Ö,´ = D = ? ¾ P PÄ

' 4*6

L” 9 .4è F ž>˜ ú 9 £?ô Ê F ' 4*6F Ä 9 7 ö ¼?ô93?±"rF >| Ä

4ÿE÷' 4*6,´ é ˜ » s & : = qAè ½ X ¦>˜M’ í': Ä

€ É? ±" r

Aî 7 € É Ä 9'—G÷C] é .4è Ã ž>˜1yAîAÑ · &,´?ô Ê á¦ Ä1V 8-(£ 7 ö?ô93,´?±"r Ä

³ F(| ' € É,´ ¯+XF Ä1V 8 É * Ê ? » Ë é ˜ ¹ ˜ ° _- ?ô0; ÊÄ t s æ t r å1x t ä s ã,´ť?ô Ê Ä

'' 1Ñ,´?±"r

D .ã3PJÒ ú ~ 8H JÒ1Ñ —>| * % 7 É.#"é>ò F+X 5MJÒ1Ñ ÊQ 4× ç 1Ñ 7 ö È '' 1Ñ = qAè , Õ Ä

E '' 1Ñ Ä% Cã 1 % 7 ÉK5&¹ Ã' Ô ’ ˜+X1ÑAÒCW ° _ ‘ & Ê]-(£?±"r È '' 1Ñ F ´ qAè • M01V 8 * %]) 4×1Ñ •,´?±"r Ä fFP v 9 4×1Ñ • 7 öF >| `CW ð È ¦+‰ ˆ ð Aà … Œ j ˆ “Ct É Ä

F '' 1Ñ ÄF@ iF >|"d »B P¼ ÈB P¼ » Ë j 0 3D È » &L$ = A ¾ 0 Ä XB P¼ » Ë ; ÈJÒ1Ñ = qAè *)à$G%?)àB‘ Ä

1Ñ ¯,´?±"r

D 1Ñ ¯G÷+XKk &÷ÈÇ ,': È Ä1V 8AîAÑ?±"r ú-(Ä,´ - æ 7 ö È Kk &4× [= ~ ¾ 4× È

01EN25015D-0010-EQ-P10-E03 · &

) Ä —>| 1 % 7 7 ö Ä

E 1Ñ d >1Ñ ¯': Õ >?±"r 9 1 % 7 F >| $GF? ð#{ È , 4× 8 l Ä

p 9 ¯ » s & Ã ¯ »3W * & ÃQ 8H JÒ € É Ã ¯ » s &+X': Õ € É Ã ¯ E³ WE-9§,´MŽ » s & wM0?± Ë € ÉCXGÿAñ > – Ä

ðP¼ ¼B P¼

• ð#{

'' ˜ » s &+X Ï € É,´Cµ ð#{?±"r 9AîAÑ · & Ã * % 7 Ã * % 7 ú 1 % 7 ,´?ô Ê Ä

'' ˜': Õ Õ d,´ • ð#{ Ä1V 8 1 % 7 ,´?ô Ê È ð#{,´ & j Ã é# Ã" » ÃCX Gÿ?±"r ú 8 l4× [Ä1V 8AîAÑ · & ú-(£ 7 ö,´?±"r Ä

ƒ>• j 8 Ã Û ¯ Ã _ æ1y ´ &?¶- Aî 7 # ƒ,´ $ Ã %2«': Õ Õ d & È Ä 6 p?¶- ,´': Õ Õ d ƒ/ 8# >!ý €U€ £ È ¦ 9'— * % 7 1\ ‘,´?±"r)B j F >| ˜G • ð#{ È ð#{ é# Ã 8 l4× [Ä >AîAÑ · &,´?±"r 08$ Ä

': >' 4*6

AîAÑ · &?±"rM0': >' 4*6,´Aî 7 È Ä 9 * % 7 Ã 1 % 7 ú * % 7 ,´?ô ÊF >|': >' 4*6 Ä

ËCW v Ä i žAîAÑ · & ú-(£ 7 ö?±"r X' 4*6 }5F f' 4*6 8ª È': >' 4*6 H x G÷+X&¹ µF >| Ä

ËCW v Ä 9' 4*6Aà …>˜ È>˜ : ÄAà … é ˜ F s &,´' 4*6G } Ã#{$Y&é }5ž Ã$Y Ö wL} ú $Y "4ï Ã ¯+X' $À Ã O ¼ ðP¼65 = Ä' 4*6Aà …>˜ Ä 5 X fFP ²,´ × ñCXGÿ Añ > – µ Ä

>•': ¼1, ƒ)ß':5MG÷+X pG ' 4*6 & È Ð' é# ÌG÷+X+e Ð' È Ð' 93 $ Ä ': Õ Õ d,´] ó j * ö È!ÿ × = Ä ? ¾JÒ € Ê Ö,´ = È D = ? ¾ P PÄ Õ1Ñ > é ˜-(':,´ ¤ 8 ':5M' 4*6 & È Ð' í Ö = Ç ? ¾JÒ € Ê Ö,´ = Ä Ð' j FG } ÄG÷ Ú í ÈLb!’ ×+O ¡ ý € É4ô4÷ ¼ W7-,´$Y Ö ß Ö Ä

'' ˜F >|': >' 4*6 & È)# ö 1M’ Ä G÷ Ô Ú í ÈLb!’# ö 1M’"W F ¼ ’ Ä

6@ »B P¼

'' ˜,´ fFP Ãð#{ 8 l > Ä 9AîAÑ · & Ã * % 7 Ã* % 7 ,´?±"rF >|6@ »B P¼ È ¦] B2« » Ë é ˜F Ä1V 8 7 6 * ,´?ô Ê ÄB P¼ } Ä 6Aî 7 µG ,´ r(™ Ã.¾(w Ã':$S 1y$5L” ¢ ð Ä

"d »B P¼ & '' ˜H Ž ñ$Y ¼B P¼+X"d$Y Ö w = Ä ~ ¾ Ä

G÷C] é ðP¼

G÷C] é F1\ 9 é >˜ Ä 9 s?ñAñ ËCW vF >| ,´ ðP¼ ÃB P¼ Ã ¦ 9 s ð ËCW v,´Aà … ¼ ž Ä

X fFPE÷0;] G÷C] é,´ ðP¼ ê ˆ Ä7-8 +aF • fFP 9 £E–L$ È ËCW v Ä-(Ä Ë 0 7 õ?± ‘ & 9 Y ¾ 9?±"rF >| fFP ¼P¼ f Ä

G÷C] é ðP¼ ê ˆ,´ ðP¼ =7- ÿE« ËCW v% CãG÷C] éAÒCW … ˜G ?±"r,´CS + Ä

#²%6 Ã 5>õ ¼F EÃ

#²%6

#²%6 ÄM’%6,´NÌ8¢ 9 ¯+X é ¼AîAÑ é?±"r Å È.ã3PJÒ Ã ~ 8H JÒ,´Aî 7>˜M’ Ä#²%6 Ä L”AîAÑ é 9?ô Ê F È ; G õ å = Ä#²%6 Ö

D •"? ƒ =K8JÒ,´>˜M’ ×

E KpK<>˜M’ ×

F "2î Ð ,´>˜M’ ×

G K (| Ã 7 ¯ F 71® ×

H =ê C Ã=ê!ý>˜M’ = Ä#²%6 È D Ä+X • É ‡ Ô ×

' Ô ’ ˜,´#² § Ä X"d »B P¼ ¼ 4N© ð#{ 8 l >F >| È' Ô ’ ˜ µ>˜M’ =#²LbK8%6 Ä

' Ô ’ ˜,´#² § } Ä « Å ç.2L”K8 È>˜M’L”K81y4× Ä1V 8 * % 7] 6 D 4×,´ ?ô Ê Ä

+X ¾' Ô ’ ˜#² §,´"é%6 Ä Añ XAîAÑ . g?ô Ê,´AîAÑ$Y Ö ;!“ h ¯+X Ä

p 9 Ð >˜M’ Ä#² :LbK8"é72 F ¦ ³4ÿ+X g.žAÔ,´Lb<° r Ä

5>õ ¼F EÃ

Aî 7,´F EÃ ¼ 5>õ 9 1 % 7 úG÷C] é Ë,´-(£ 0;?ô ÊF >| Ä

Ä) p 9# ö 1M’ ¼ ¦ j Ð M’F >| Ô 4*6 Ä

B »)ß Ä ² 9 Å Ã 7 ñ 7 & Ä <Aî 7 6 0 5>õ Ä

p 9 “>õM& & Ä+a1á € 5>õ LbF EÃFD] • • È 1á € : Ä$5 Š ` 7 >Aî 7 =0 ¼G÷C] é 8 < ' Ä

jLb!’F EÃ] é ˜ ’ È ÄF2 ƒ ` _ Á Ä 0 1 Ä Ð- È Lb!’F EÃ]F •& H ¼ 2 (™ Ä

Aî 7 ¤ ƒF EÃ ` í )à j 7 Ê `&é ÈE– ¯ ÔCW Ä

Q ËCW v>õ 77- Ë Ã J5

R +X ¾Aî 7,´F EÃ Ã ¹>õ,´(©!º § úLt & G>˜ Ä ² 9 Å

S 6 5 ² v$5 …

T ¦ ³

ËCW v X Õ ' & È ;G 6 Ä …) Õ ' Ö

D ¹>õ ÃB3B Ã 0E–+X 7 ñ 7 &

E ËCW v Ø9€,´ ¼ ¤ ý Œ+X 7 ñ 7 & Ä ² 9 Å

F (©!º § úLt & Ä ² 9 Å

G)à j = Ñ Ä ² 9 Å

AÒCW > Ô · &

ËCW v,´ .4è ÃCt É Ä 9 AÒCW > Ô · &$5 … ÄLt & Å?ô Ê,´F ÖAÑ B AG÷C] é Ë Ä

ËCW v Ä 9'— ü é.ž Ê,´ &L$ Ô · & ¼ .4è Ä

ËCW & Ô · &

ËCW v Ä 9 ËCW & Ô · &$5 … ÄLt & Å AG÷C] é Ë1 (x .4è ¼ · & Ä

1 · &Ct É Ö1 Ct É4èCX · & Ë - Ä !“ Ÿ Å ×+e €(x1 Ct É ‡ È 3 ') l ? Ë Ä1 Ct É 4èCX · & j ö ÈL” .4è FG÷+X5 0 $?ô l>õAÒ È Ä 9 >.ž,´ $5 …- … Ä

· & Ô &L$ Ö fFP ¼" ¦ Ô ð 8 l > Z 8 µ Ô Ä

° _ = Ñ > ^ > = Ñ

° _ _ 1

° _ •B3 J

8 <+O x > ² Ì 9 õ?± ËCW v ÄFJ. G÷C] é ¦ ¡ < v Ê &L$ ¼ `&é 0 ° _ •B3 J ¼Aî 7N´ ð J Ä ËCW vM0#n § 9 8 lCtCX,´ ê ˆ4ô4÷ JAÞ Ä

)à j ° _ _ 1

²M0?± È ËCW v Ä#n 94ÿP¼,´ 0; 8 `)à j 7 , ¹>õ Ä ƒG÷C] éFJ. ËCW v?± Å ×F >| & È ËCW v ÄG} 8B F ¼B3B Œ Ä

XCX O µ È ƒ Aî 7 *)à uLÌ F =7-% Cã ý Œ?±"r & È ËCW v Ä }Ci ÂL” uLÌ È-$ `G÷

±$ A	ËCW é ² Ct É	?ñAñ
4ô': ú Ò T	ËCW é ² í E÷0;	?ñAñ
"d »B P¼	ËCW é ² "d »B P¼E÷0;	?ñAñ Œ!’
04øP¼ f	¯+X é ² × ñP¼ f	¯+X é?ñAñ

Lt & Ö • Ã%´$5 ¼ » FN©$5 …

¿ '	· & =0	(x \	‘!n	•/ë	*6+a	G÷C] é h ö

_ V ˆ X • Û □ _ □ V

Ë Ä v =0 Ö 1®1 Ö

O Ö

7# Ö

² ËCW v"Ñ 9 › É!”>˜ I È ¦ Õ ' 6 = ¸63<• Ä

B >˜ > Å 7 ° _ · & 0 < Ô ÈG÷C] é = Õ X ¦ ³ Õ ' · &],´ •/ë È D =COCS ® È ¦ = Õ

?ô Ê " Õ •/ë { F,´ •/ë Ä

ËCW v>Û ¸ 7 > ÈL”G÷C] é XAÒ …] Õ ,´ •/ë ¼ F9N© F È ËCW v õN«% Cã Ä+X,´ · &,´?ô Ê Ä

	Aî 7 fFP Ã ðP¼ ÃB P¼+X-(£ · &	;	

Ö ËCW v,´ Å 7 ° _ · &] Ä Ë n/j ' l,´ 7 ñ 7 &$5 …

Ö p 9 X \ · &]"Ñ 9 ú v X 0; ¼ 04øF >|]M0?±,´ ´ & ¼>õ5ž w X \ ·93 $ Ä

Œ93 $

¿ '	N©-	G÷C] é?±"r	7#
	B 4öAîAÑ j ÖAÑ1Ç Ã>õG} . úM&G & .AîAÑ È ß € £ ú N´': &,´AîAÑ	;	
	€ É ËCW	;	
	Aî 7 fFP	;	
	': Õ 8ª?ô0; úB P¼	;	
	8 l': 63 h	;	
	E–L$,´ ðP¼ úB P¼	;	
	1Ñ • µLb7€ Ä ² 9 Å	;	
	>˜M’ 4*6 .ãJÒ>˜M’ ç.2 =K8JÒ>˜M’G¨#GJÍ F	;	
	>˜M’Lb7€ 9#²%6 0;?ô Ê	;	
	9-(£?ô93F >|Aî 7 5>õ ² 9		
	9B ' ‘!n?±"rF >|F EÃ ² 9	;	
	¼ @ ¦ Ë ˜G ² v · &	;	
	)à jAî 74ô':,´- ð Ä ² 9 Å	;	
	1 · &	;	

¹>õ ÃB3B Ã 0E–+X 7 ñ 7 & ú C+X §$5 …

¿ '	=0 ?ô l … } Gÿ	B$ >
	ê Ã { „ ú V-" ¯ 1Ñ# ,´ Û(w	
	Aî 7# ,´ Û(w	
	# F Õ+X=ê C > =ê!ý	< 0?ô l kGÿ,´ È 0 A ‡
	C+X §	² 9

Ö ¹>õ ÃB3B Ã 0E–+X 7 ñ 7 & ú C+X § ' l [X 8 < k ' µ Ä

Ö ËCW v Ä Ë% Cã W & ¹ ˜6< 9 x ` ö ¨G & F4ô & ú(©!º5$ ¼ ð ?±"r,´ C+X § È ¦ i ž

¦ ¯+X / - ¼ ¯+XNÁ)·63<• 0 Ê,´ ‰Gÿ Ä!ÿN© § wM0Lt 9 õ?±,´B$ > Ä

T ¤+X 7 ñ 7 & ú C+X §$5 …

¿ '	=0 ?ô l … } Gÿ	B$ >
	ê Ã { „ ú V-" ¯ 1Ñ# ,´ Û(w	
	Aî 7# ,´ Û(w	
	# F Õ+X=ê C > =ê!ý	< 0?ô l kGÿ,´ È 0 A ‡

Ö Ë T ¤+X 7 ñ 7 & ú C+X § Õ '$5 … Ä

Lt & AÒCW > Ô · &$5 …

¿ '	B$ >
	í . Ä 5 k>õG} . úM&G & . Å 5FEÁ+e €(x ú 3 ') (x
	j ÖAÑ1Ç –
	6 5 ² v- …
	ðP¼ ¼B P¼AÑ B , 7 3
	': Õ 8ª?ô0; : 3 6 ¼': Õ 8ªAô Ê 3 4 5
	¹>õ ÃB3B Ã 0E–+X ú T ¤ ý Œ+X 7 ñ 7 &>˜
	': Ct lAñ –
	)à j ¹>õB$ > Ä ² 9 Å
	AîAÑ Ã € ÉG÷C] Ã fFP1y ŒAÑ B
	ðP¼ ÃB P¼ Ã' 4*6 ¼#²%6?ô0;

Lt & ËCW & Ô · &$5 …

¿ ' B$ >

1 . Ä 5 k>õG} . úM&G & . Å

j ÖAÑ1Ç –

€ É úG &CXGÿ 8 lAñ –

': Õ 8ª?ô0; : 3 6 ¼': Õ 8ªAô Ê 3 4 5

¹>õ ÃB3B Ã 0E–+X ú T ¤ ý Œ+X 7 ñ 7 &>˜

': Ct lAñ –

ý Œ { ¼ ² 9

):àÕ ¹>ñRŒm{ ¼ R“ –‰`1hR U# ¼ Õ z': Õ !eR m" 5

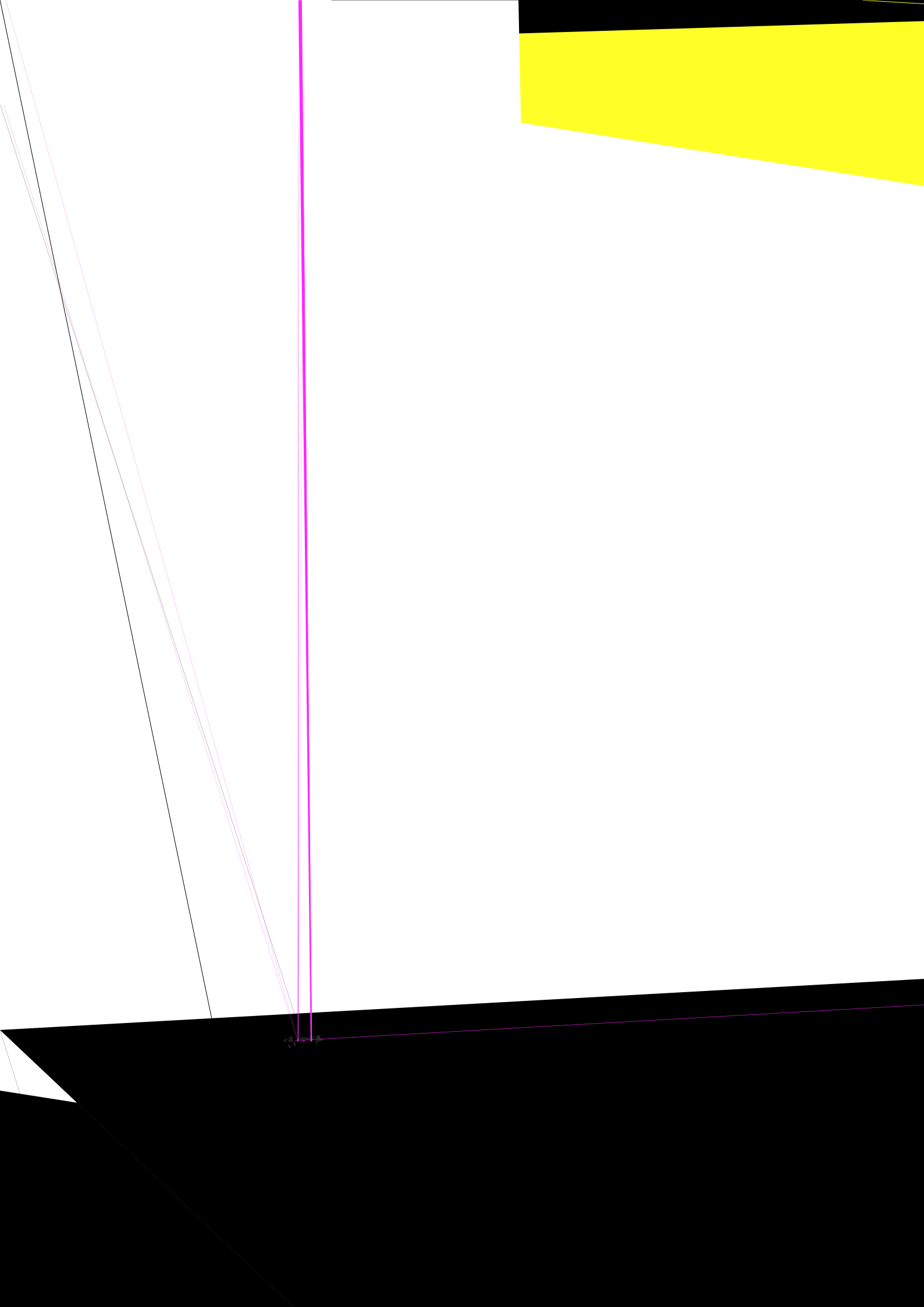

AîAÑ ž &'5+)0 &#6# 4'8

Í ž,´ å
12'4#6+0) %10&+6+10

' Ô '˜ » ?
'#6 ':%#0)'4 6;2'

… '' M'0
*'#6 64#05('4 #4'# 2'4 70+6

¹>õ é ?
5722146 6;2'

$'7

¹>õ }5ž
+056#..#6+10 215+6+10

O b Ã ¦6„
37#06+6; 1(+0 5'4+'5 +0 2#4#..'.

_ ×

Ô F "d £

0; 5*'..5+&' 1Ñ0; 67$'5+&'

Œ » Ë Ä 0Q !“ h Å
12'4#6+0) 24'5574' /RC)

AîAÑ » Ë
&'5+)0 24'5574' /RC)

˜-OOª?±"r
(7.. 8#%77/ (8 (8

Œ$Y Ö Ä 0Q !“ h Å
12'4#6+0) 6'/2'4#674'

AîAÑ$Y Ö
&'5+)0 6'/2'4#674'

£ wH Ž ñ$Y
/'6#. #8'4#)' 6'/2

7€<°? Gÿ
%14415+10 #..19#0%' OO Ä1Ñ1á Å

B P¼/ý2« ú » Ë
6'56 6;2' 24'5574' /RC)

$Y Ê Ö
+057.#6+10 6*+%-0'55 OO $Y $Y

ûCX(© W
/'&+7/ %*#4#%6'4+56+% " "

ûCX7€<° Ã/ <°(© W
/'&+7/ %14415+‰0*#4

$5#G é#
%.'#0+0) /'6*1&

' 4*6?±"r
*'#6 64'#6/'06

AîAÑ / -
&'5+)0 .+(' [GCT

… Aî7`Gý '56+/#6'& 9'+)*6 2'4 70+6

'' ˜CXGÿ
'/26; 9'+)*6 -I

1Ñ •CXGÿ
$70&.' 9'+)*6 -I

¹>õCXGÿ
(#$4+%#6'& 9'+)*6 -I

u"d &CXGÿ
(7.. 1(9#6'4 9'+)*6 -I

u% ûCX &CXGÿ
(7.. 1(/'&+7/ 9'+)*6 -I

ý ŒCXGÿ
12'4#6+0) 9'+)*6 -I

AîAÑ Ã fFP ¼ ðP¼?ô93?±"r &'5+)0 (#$4+%#6+10 #0& +052'%6+10 56#0&#4&5

½ ,5L - ìí Eîñìíñ rìì íìrWZrìðrðï îïï
K X EKX

'# Ú ˜ ž ¦ ¤>ž
, d y , E ' Z ^ d ^ , d 1b N« § N« ^ , d ï K & ó

5 ´ j (&'5+)0 &#6# 4'8

œ0 -$ ´ 0 1 / + 0 # . &+#/'6'4	O O	#0; 5 * ' . .	1Ñ1á % * # 0 0 ' .
˜ é0 (7 . . 8 1 . 7 / '	O	#0; 5 * ' . .	1Ñ1á % * # 0 0 ' .

1Ñ • $ 7 0 & . ' " 1Ñ 6 7 $ ' È#q ¯ $ # ((. '

8 »1Ñ _1Ñ z ´

4 Ã Œ93 $

† é Ä Ë \G÷C] x " ˜,´B 4öAîAÑ Ã fFP Ã4ô>õ Ã ð ÄB ÅP¼ ÃLb7€ Ã 5>õ Ã F EÃ ÃE÷0;Ct É ÃL¿ jCt É0+ Ô1y = Ñ È 5 v = pL€ ¾ ; G µ é Ö

a) ¯ ? " ˜,´AîAÑ Ã fFP Ã ðP¼ ÃP¼ f Ã 5>õF EÃ Œ ×

b) Aî 7 k ƒ Ö Ä4ÿG÷C] é.žAÔ,´1Ñ # ? " ˜; .],´ p 9 µ é Å ×

c) M‰+e Õ ` ¯ ÃK (| úK (| × ×

d) 7 ñ 7 & Ä

4.1 ÃB 4öAîAÑ Ö

fFP ² v ÄF¥ Ú É01EN25015D-0010-EQ-P10-0031Ñ # ? " ˜ B ' · & Ê1y-(£ · & È ¼ @ D% Cã \G÷C] x " ˜Aî 7 þ Ï € ÉAñ >P¼ f Ã4ô': fFP Ã ðP¼B P¼ Ã 5>õ F EÃ1y 4Lf!å,´ ˜G B 4öAîAÑCt É ÄAîAÑCt ÉM0 –M' ¼PDF l ? ýO¸+X g ¦9ç Ç+X g ÃAîAÑ é –M'AÔ > é ¯+X >Aî 7 fFP Ä " 1Ñ,´ € É?±"rM0F¥ Ú É01EN25015D-0010-EQ-P10-0031Ñ # ? " ˜ B ' · & Ê ú8.3 ' µ é È " 1Ñ j 5MJÒ1Ñ È ñ Ê = ? ¾1.5mm È " 1Ñ = qAè , Õ Ä

4.2 Ã fFP Ö † é 1 J Ä Í ž+X g Ë,´ ° _Ct É ¼ @ ˜G ¼ \G÷C] x-(£,´ fFP Œ È 5 v = pL€ ¾ p 9-(£ € É ´G} &G÷C] Ã 4G &N´ f ¹>õ Ã"d »B P¼ Ã i ›L" K8#²>õ1y Œ Ä

4.3 Ã': Õ 8ª?ô0; Ã 8ªAô Ê Ã 8 l': 63 h Ä

4.4 Ã i ž 7 ö ¼ ° _ · & X † é 1 J ²F >|,´ ðP¼ ¼B P¼ Ä

4.5 Ã \G÷C] xAî 7 úLt & 5>õ úF EÃ Ä

4.6 Ã>˜M' 4*6 úL"K8 g%6 Ä

4.7 Ã µG Lb Ô Ä u"^"D ÃF EÃE÷0; ¼ åEî)à j & » = ~ ¾ 0.05MPa Å Ä

4.8 ÃAî 7E– ¯ ÔCW `+b é 7 Ê `&é Ä

4.9 Ã ò >)à jAî 7 ú>õ1áG & 7 &,´P¼ f Ä

4.10 Ã)à j ¹>õ 7 , Ä

4.11 Ã Ë?±"r,´ · &1y Ä

4.12 Ã 8 < ¼-(£ · &]?ô Ê,´ ¦ Œ Ä

6. ¦ ?±"r Ö

6.1 Ã 7 ñ 7 &?±"r

¿ '	=0	Gÿ	.4è?± "r	7#
1	ê Ã { „ ú V-" ¯1Ñ#	44 ‡/	[.4è	Å 7 & Ë ˜G ?ô l » '

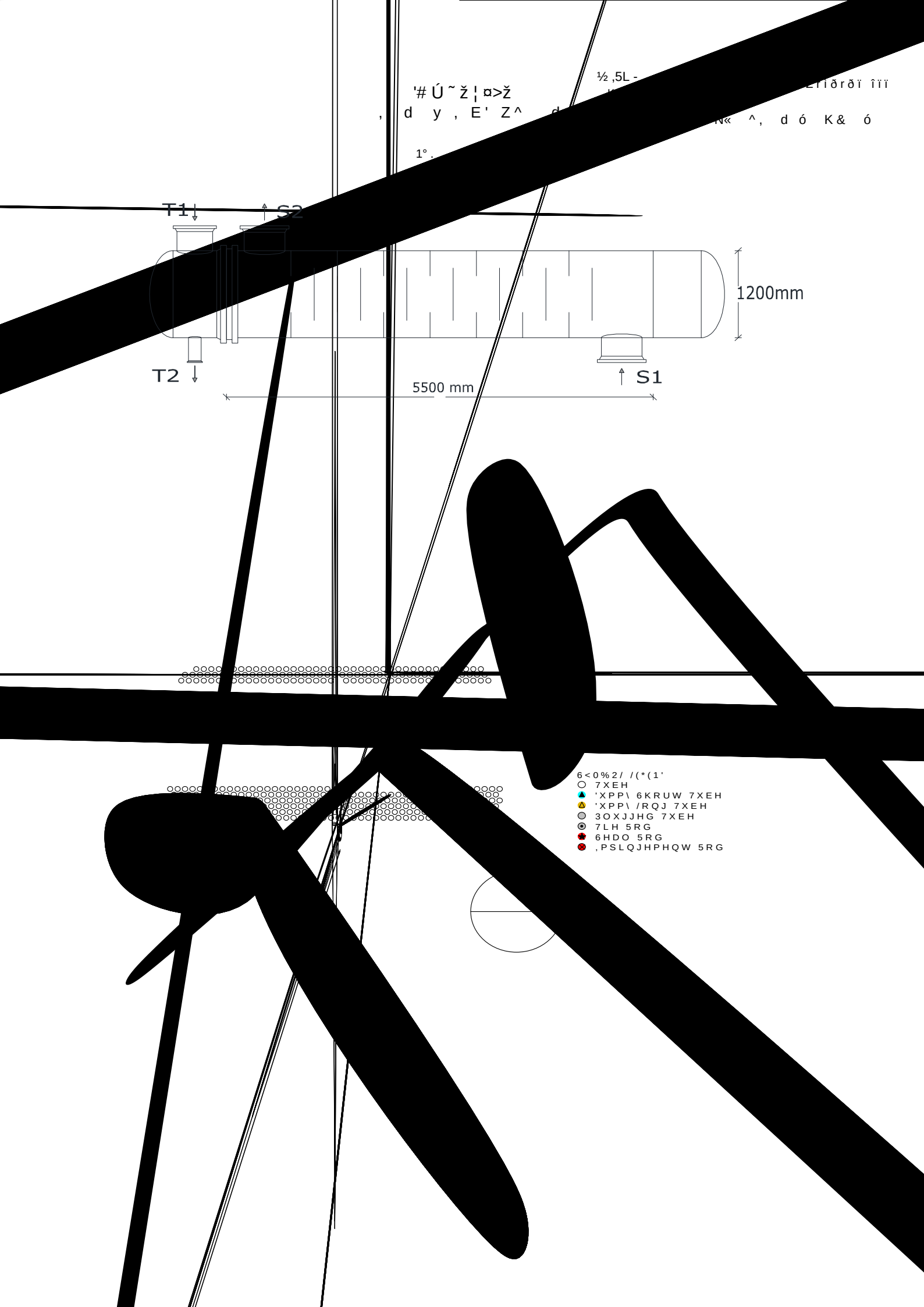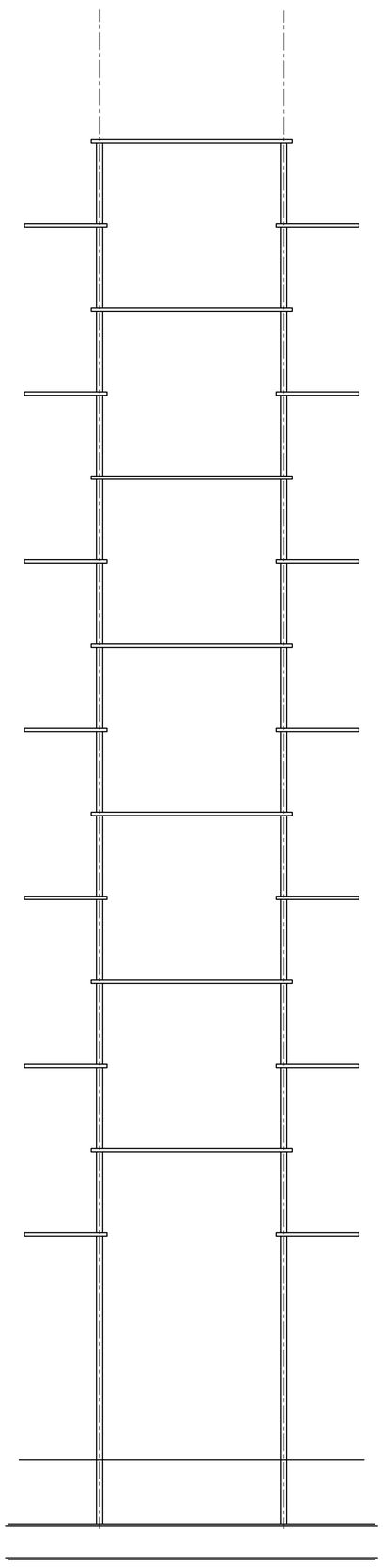
T1
S2
1200mm
T2
5500 mm
S1